主軸箱型號

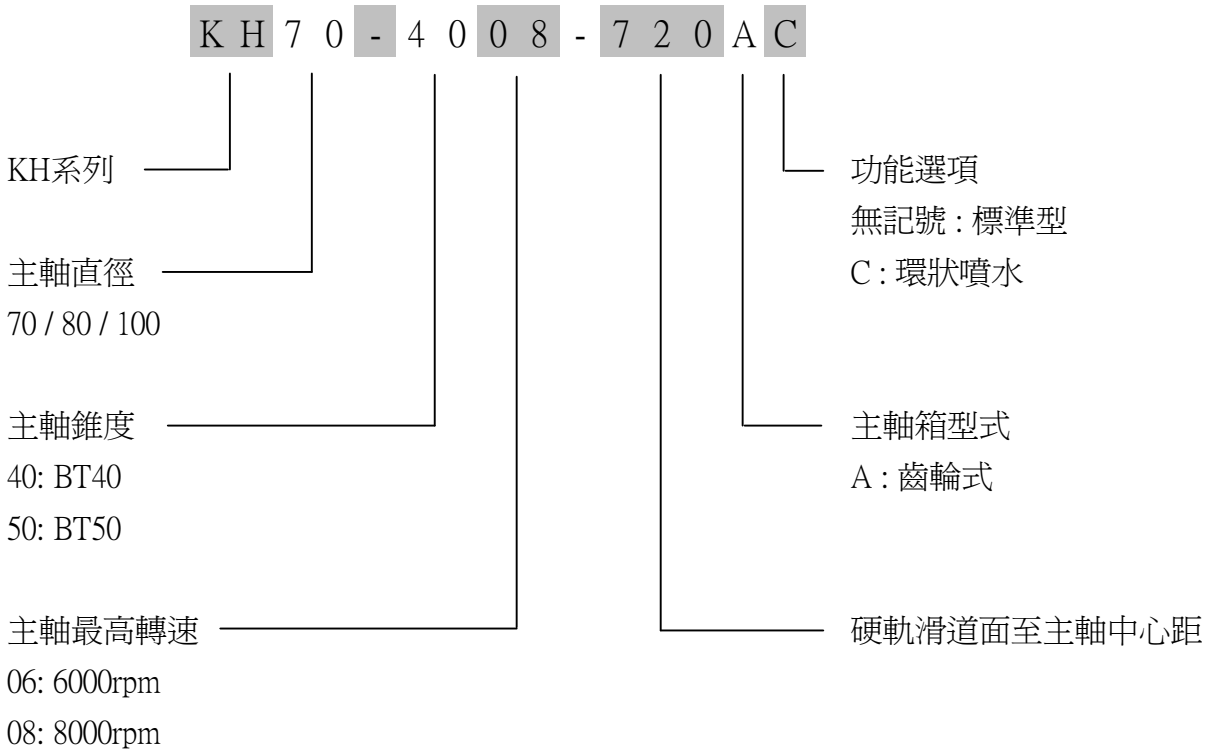
KH70-4008-720AC
KH系列
主軸直徑
70 / 80 / 100
主軸錐度
40: BT40
50: BT50
主軸最高轉速
06: 6000rpm
08: 8000rpm
功能選項
無記號 : 標準型
C : 環狀噴水
主軸箱型式
A : 齒輪式
硬軌滑道面至主軸中心距

昆輝鐵工廠股份有限公司

機型: KH70-4008-720A
規格: 1. 刀柄 : MAS BT40、CAT40
2. 使用馬達 : 11 / 15 kW
3. 二段齒比 : 高檔 1:1　低檔 1:3.647
4. 最高轉速 : 8000 rpm
5. 齒輪組: 精密研磨級
6. 使用空壓 : 6.5 kg/cm²
7. 配合滾珠螺桿 : ϕ45 × P10
8. 重量 (不含馬達) : 630 kg
9.主軸冷卻需求: 2000 kcal/h (8000 BTU)
10.冷卻油請用R-32齒輪油
11.附打刀缸、馬達座、聯軸器 (ϕ48*ϕ48)、主軸定位近接開關

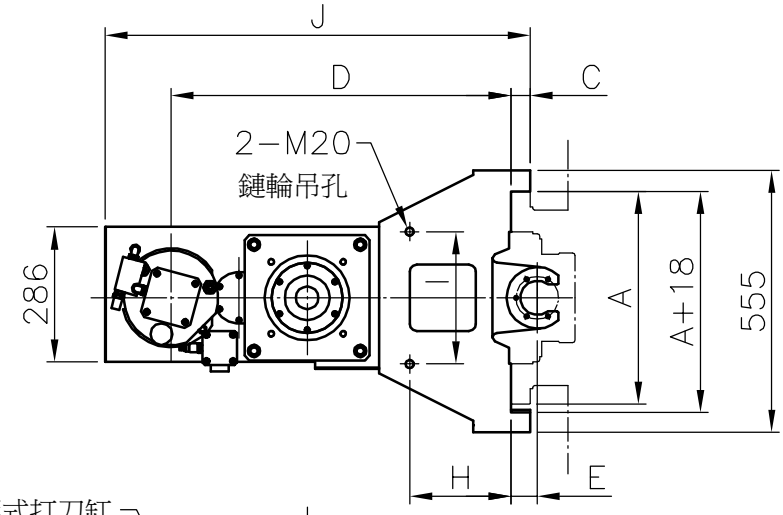

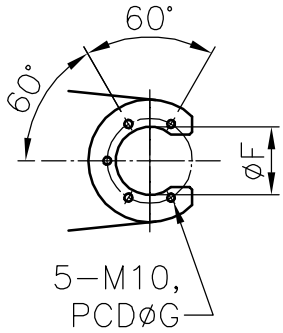

滾珠螺桿配合尺寸
(配合客戶尺寸)

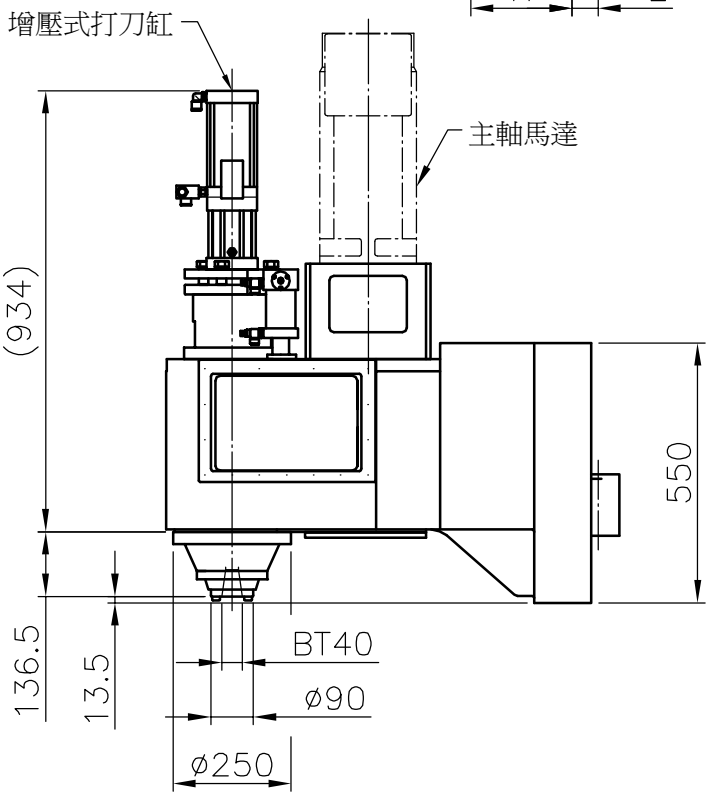

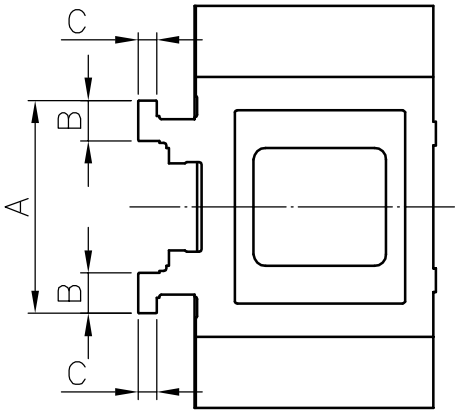

立柱配合尺寸

機　型	A	B	C	D	E	F	G	H	I	J	
KH70-4008-720A	450	85	40	720	55	72	90	215	280	900	量產型
											客製型

昆輝鐵工廠股份有限公司

機型: KH70-4008-785A
規格: 1. 刀柄 : MAS BT40、CAT40
2. 使用馬達 : 11 / 15 kW
3. 二段齒比 : 高檔 1:1　低檔 1:3.647
4. 最高轉速 : 8000 rpm
5. 齒輪組: 精密研磨級
6. 使用空壓 : 6.5 kg/cm²
7. 配合滾珠螺桿 : ϕ45 × P10
8. 重量 (不含馬達) : 625 kg
9.主軸冷卻需求: 2000 kcal/h (8000 BTU)
10.冷卻油請用R-32齒輪油
11.附打刀缸、馬達座、聯軸器 (ϕ48*ϕ48)、主軸定位近接開關

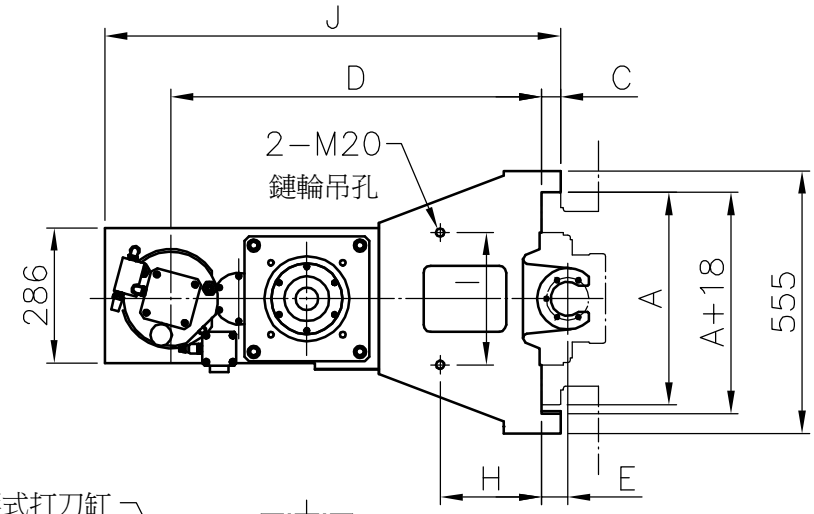

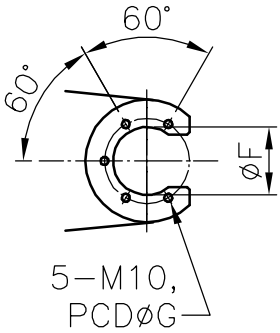

滾珠螺桿配合尺寸
(配合客戶尺寸)

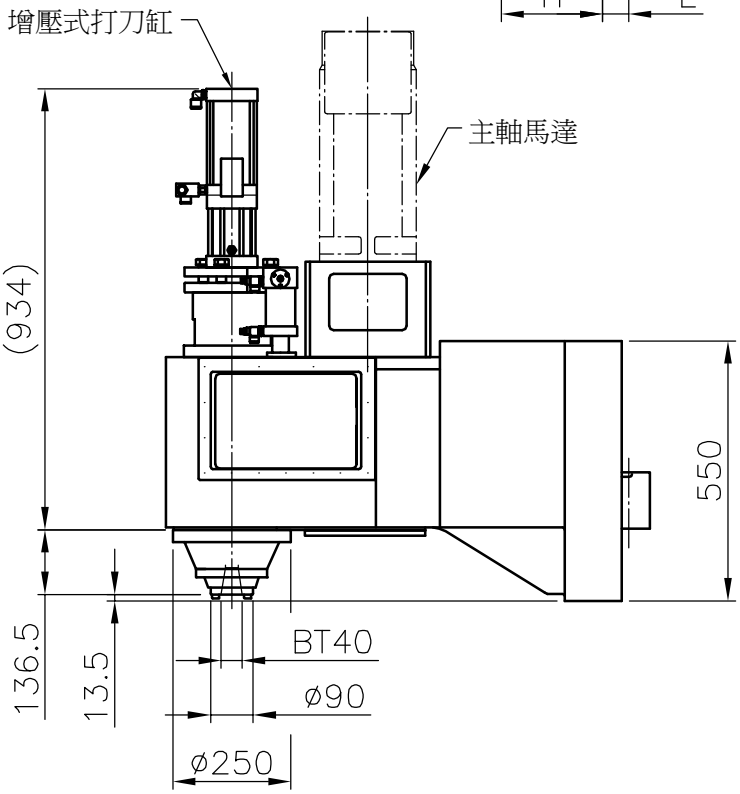

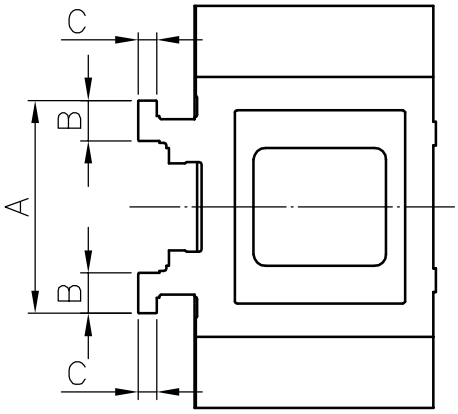

立柱配合尺寸

機　型	A	B	C	D	E	F	G	H	I	J	
KH70-4008-785A	450	85	40	785	55	72	90	215	280	965	量產型
											客製型

昆輝鐵工廠股份有限公司

機型: KH80-5006-720A
規格: 1. 刀柄 : MAS BT50、CAT50
2. 使用馬達 : 11 / 15 kW
3. 二段齒比 : 高檔 1:1　低檔 1:3.647
4. 最高轉速 : 6000 rpm
5. 齒輪組: 精密研磨級
6. 使用空壓 : 6.5 kg/cm²
7. 配合滾珠螺桿 : ϕ45 × P10
8. 重量 (不含馬達) : 620 kg
9.主軸冷卻需求: 2000 kcal/h (8000 BTU)
10.冷卻油請用R-32齒輪油
11.附打刀缸、馬達座、聯軸器 (ϕ48*ϕ48)、主軸定位近接開關

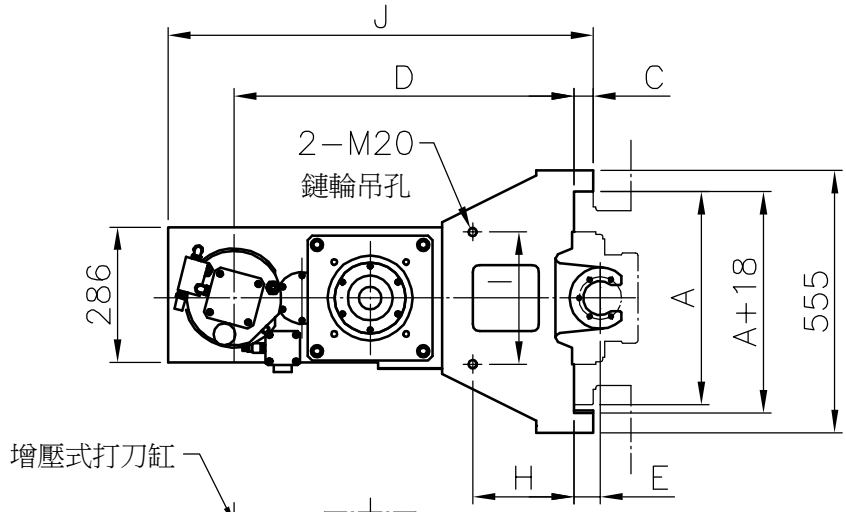

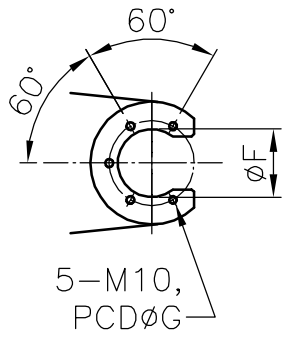

滾珠螺桿配合尺寸
(配合客戶尺寸)

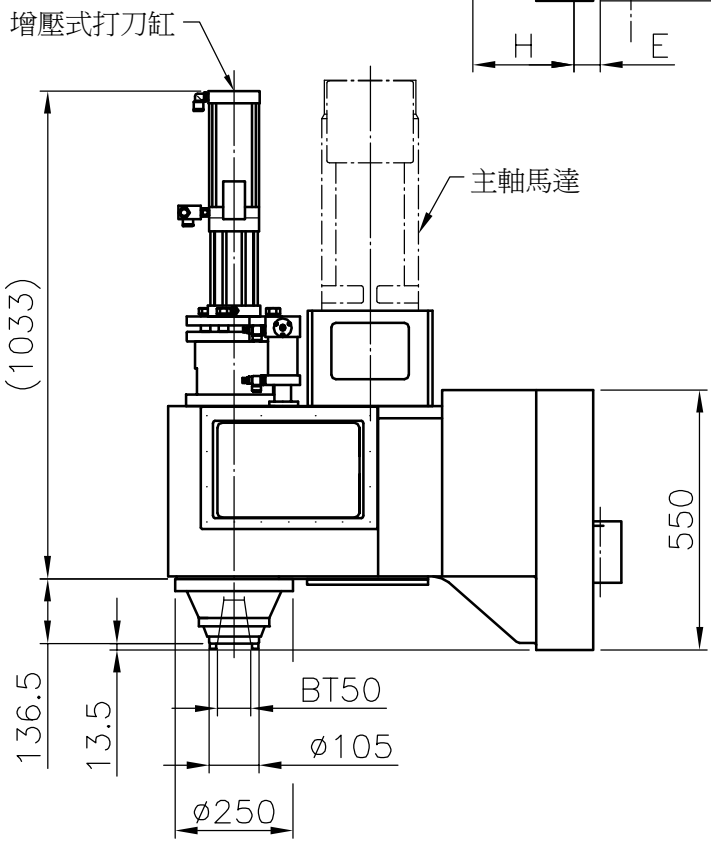

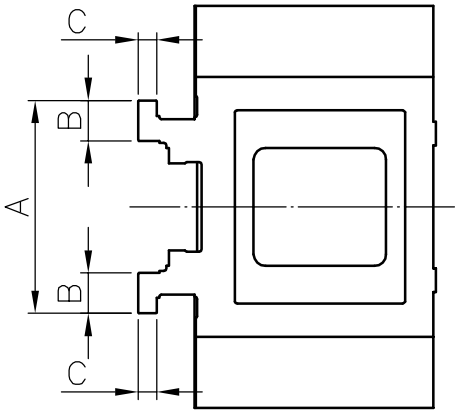

立柱配合尺寸

機　型	A	B	C	D	E	F	G	H	I	J	
KH80-5006-720A	450	85	40	720	55	72	90	215	280	900	量產型
											客製型

昆輝鐵工廠股份有限公司

機型: KH80-5006-785A
規格: 1. 刀柄 : MAS BT50、CAT50
2. 使用馬達 : 11 / 15 kW
3. 二段齒比 : 高檔 1:1　低檔 1:3.647
4. 最高轉速 : 6000 rpm
5. 齒輪組: 精密研磨級
6. 使用空壓 : 6.5 kg/cm²
7. 配合滾珠螺桿 : ϕ45 × P10
8. 重量 (不含馬達) : 615 kg
9.主軸冷卻需求: 2000 kcal/h (8000 BTU)
10.冷卻油請用R-32齒輪油
11.附打刀缸、馬達座、聯軸器 (ϕ48*ϕ48)、主軸定位近接開關

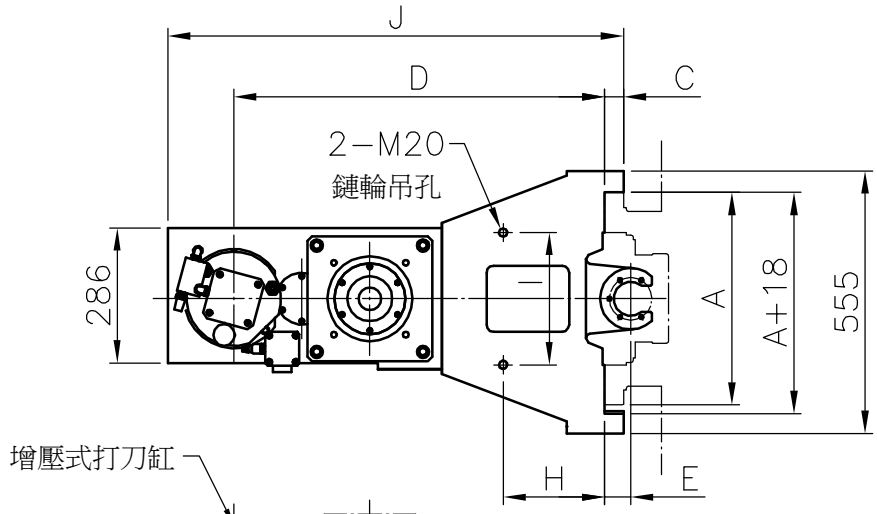

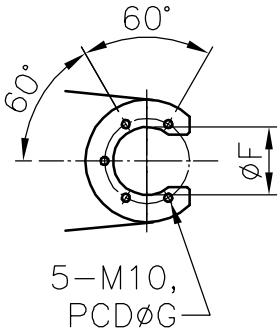

滾珠螺桿配合尺寸
(配合客戶尺寸)

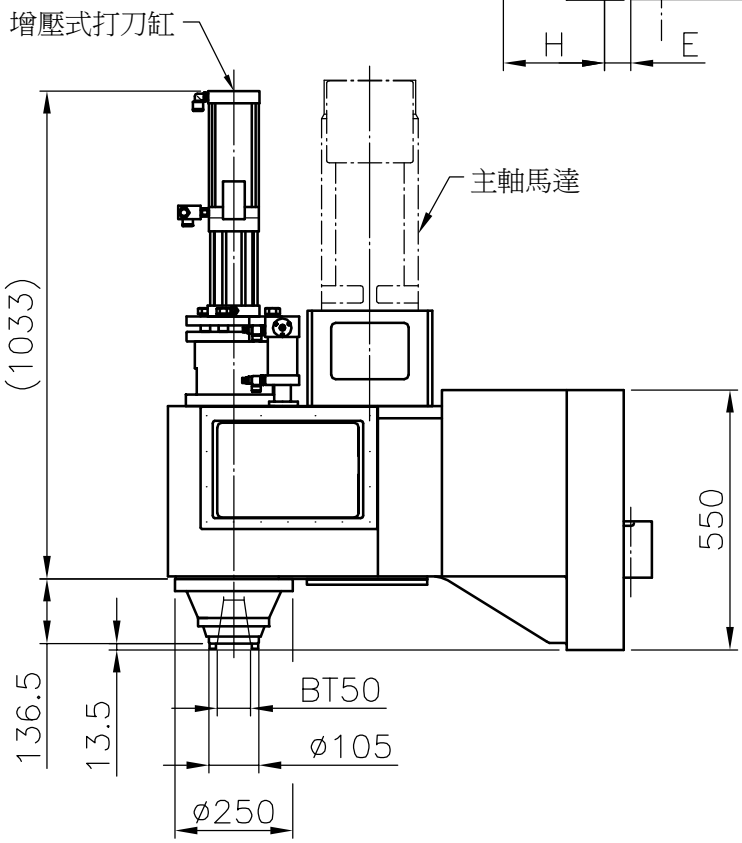

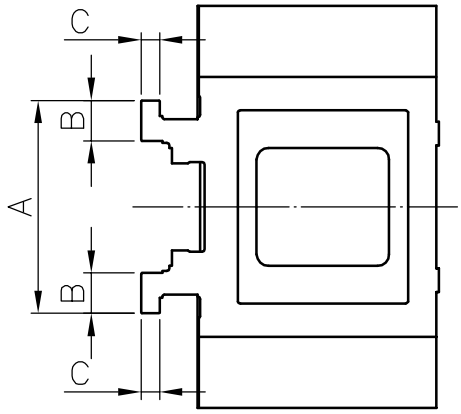

立柱配合尺寸

機　型	A	B	C	D	E	F	G	H	I	J	
KH80-5006-785A	450	85	40	785	55	72	90	215	280	965	量產型
											客製型

昆輝鐵工廠股份有限公司

機型: KH100-5006-950A
規格: 1. 刀柄 : MAS BT50、CAT50
2. 使用馬達 : 15 / 18.5 kW
3. 二段齒比 : 高檔 1:1.147　低檔 1:4.533
4. 最高轉速 : 6000 rpm
5. 齒輪組: 精密研磨級
6. 使用空壓 : 6.5 kg/cm²
7. 配合滾珠螺桿 : ϕ50 × P10
8. 重量 (不含馬達) : 1250 kg
9. 主軸冷卻需求: 2000 kcal/h (8000 BTU)
10.冷卻油請用R-32齒輪油
11.附打刀缸、馬達座、聯軸器 (ϕ48*ϕ48)、主軸定位近接開關

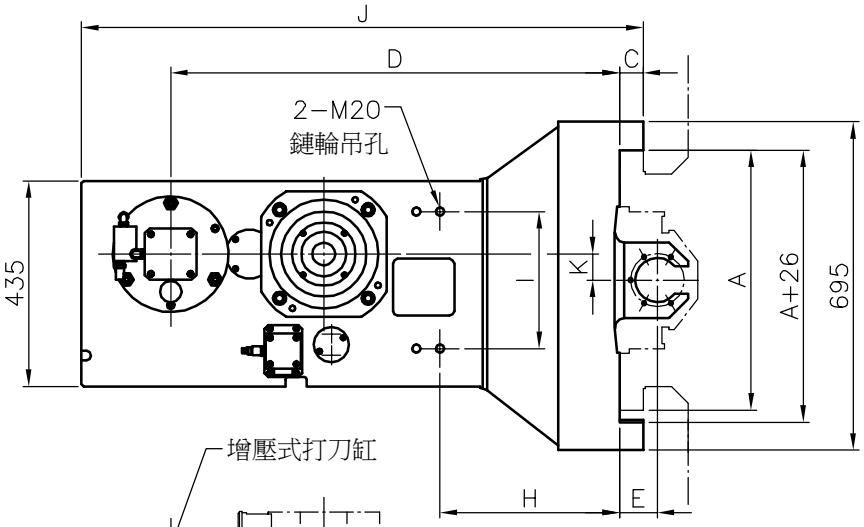

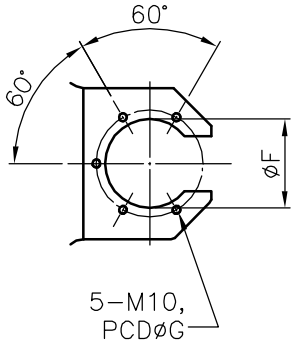

滾珠螺桿配合尺寸
(配合客戶尺寸)

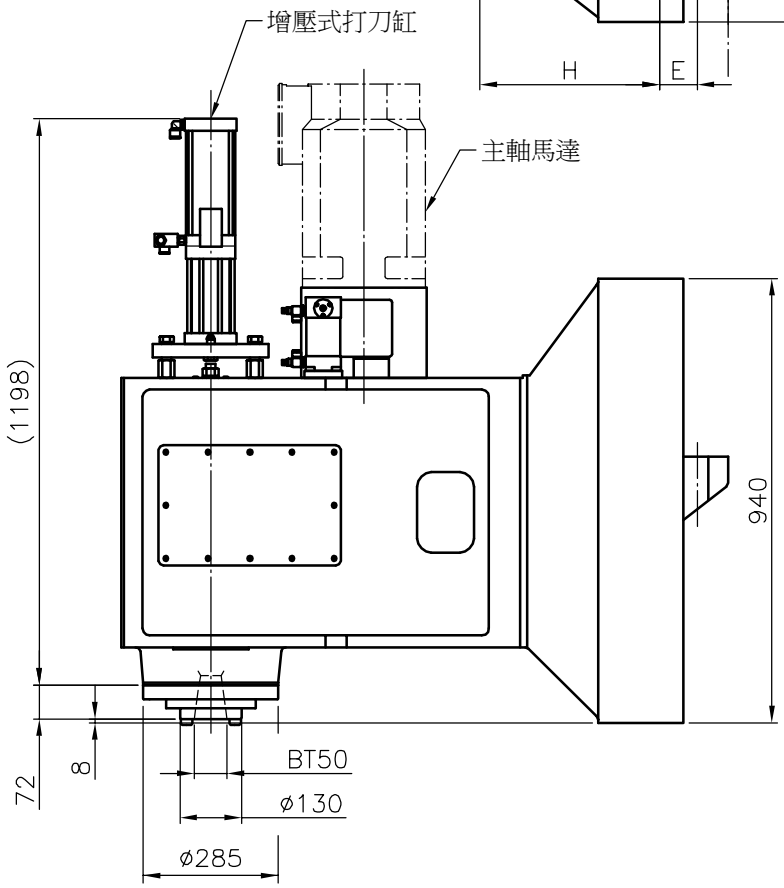

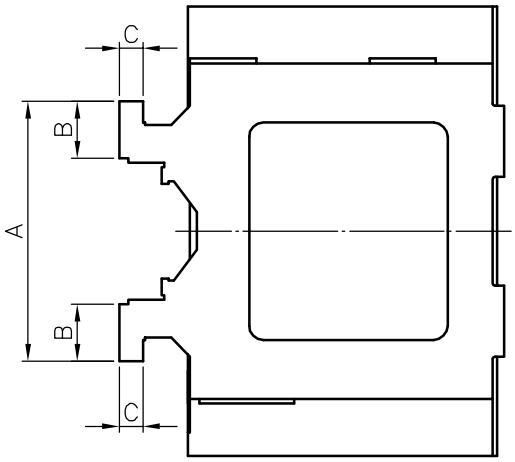

立柱配合尺寸

機　型	A	B	C	D	E	F	G	H	I	J	K	
KH100-5006-950A	550	120	50	950	80	94	113	380	290	1189	55	量產型
												客製型